Goman S.r.l. - Via Maestri del lavoro, 8
46043 Castiglione delle Stiviere (MN) Italy
Tel. +39 0376 671780 - Fax +39 0376 671286
www.goman.it - e-mail: info@goman.it

Management System ISO 9001:2015
TÜVRheinland CERTIFIED
www.tuv.com ID 9105028500

TELAIO PER INCASSO PER FASCIATOIO VERTICALE IN ACCIAIO INOX SATINATO

built-in frame for vertical changing table in satin stainless steel

	cm	Kg
T-220/91	65x103x10,2	6,3



GUARANTEE

acciaio
inox
satinato

91

testo di capitolato:
Kit per fissare verticalmente alla parete il fasciatoio. questo kit permette al fasciatoio di risultare completamente a filo muro una volta chiuso, non occupando spazio inutile e permettendo così di creare più spazi aperti e liberi da ostacoli. possibilità di abbinare le finiture tra il kit da incasso e il fasciatoio. massima robustezza e antivandalismo. realizzato in acciaio inox AISI 304 spessore 0,8 mm con finitura satinata. dotato di 4 fori laterali da Ø6,5 mm per fissare il fasciatoio al foro praticato nel muro. cornice integrata nel mobile stesso, spessore 0,8 mm, realizzata in acciaio inox AISI 304 finitura satinata. le viti per il montaggio a parete non sono incluse. Si consiglia di utilizzare viti in acciaio inox specifiche per il tipo di parete su cui viene effettuata l'installazione. dimensioni 650×1030×102 mm. dimensioni del foro nel muro 569 x 968 x 99 mm.
Goman Tipo codice T-220/91

specifications:
Kit to fix the changing table vertically to the wall. this kit allows the changing table to be completely flush with the wall once closed, not taking up unnecessary space and thus allowing you to create more open spaces free from obstacles. possibility of combining the finishes between the built-in kit and the changing table. maximum robustness and anti-vandalism. made of 0.8 mm thick AISI 304 stainless steel with satin finish. equipped with 4 Ø6.5 mm side holes to fix the changing table to the hole made in the wall. frame integrated into the cabinet itself, 0.8 mm thick, made of AISI 304 stainless steel with satin finish. Wall mounting screws are not included. We recommend using stainless steel screws specific to the type of wall on which the installation is being carried out. dimensions 650×1030×102 mm. dimensions of the hole in the wall 569 x 968 x 99 mm.
Goman Type code T-220/91

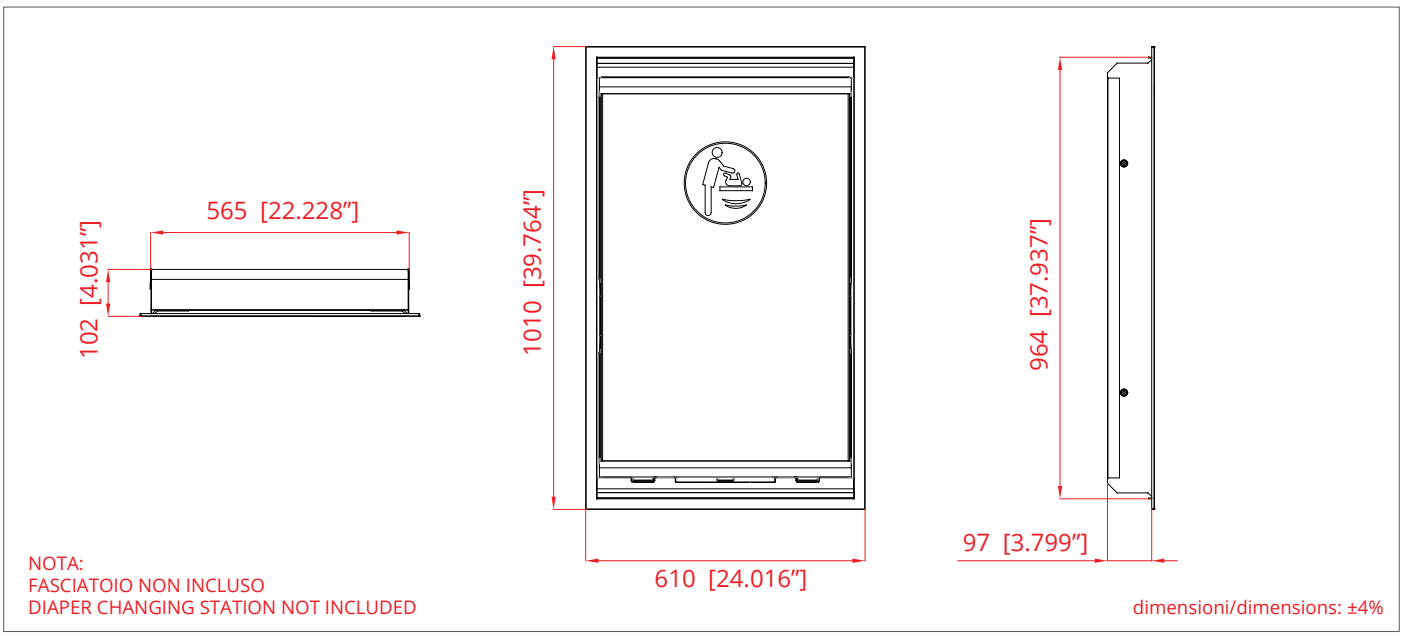

NOTA:
FASCIATOIO NON INCLUSO
DIAPER CHANGING STATION NOT INCLUDED

dimensioni/dimensions: ±4%

Goman S.r.l. - Via Maestri del lavoro, 8
46043 Castiglione delle Stiviere (MN) Italy
Tel. +39 0376 671780 - Fax +39 0376 671286
www.goman.it - e-mail: info@goman.it

Management System
ISO 9001:2015
www.tuv.com
ID 9105028500

Montaggio

Altezze di installazione consigliate

Fissare il kit con le viti più adatte al tipo di parete, attraverso i fori presenti sul lato del telaio di montaggio, alla parete, nei punti indicati con una "S" nella figura seguente e seguendo sempre, passo dopo passo, le istruzioni di montaggio che troverete nel "Manuale di installazione e montaggio", fornito con l'unità.

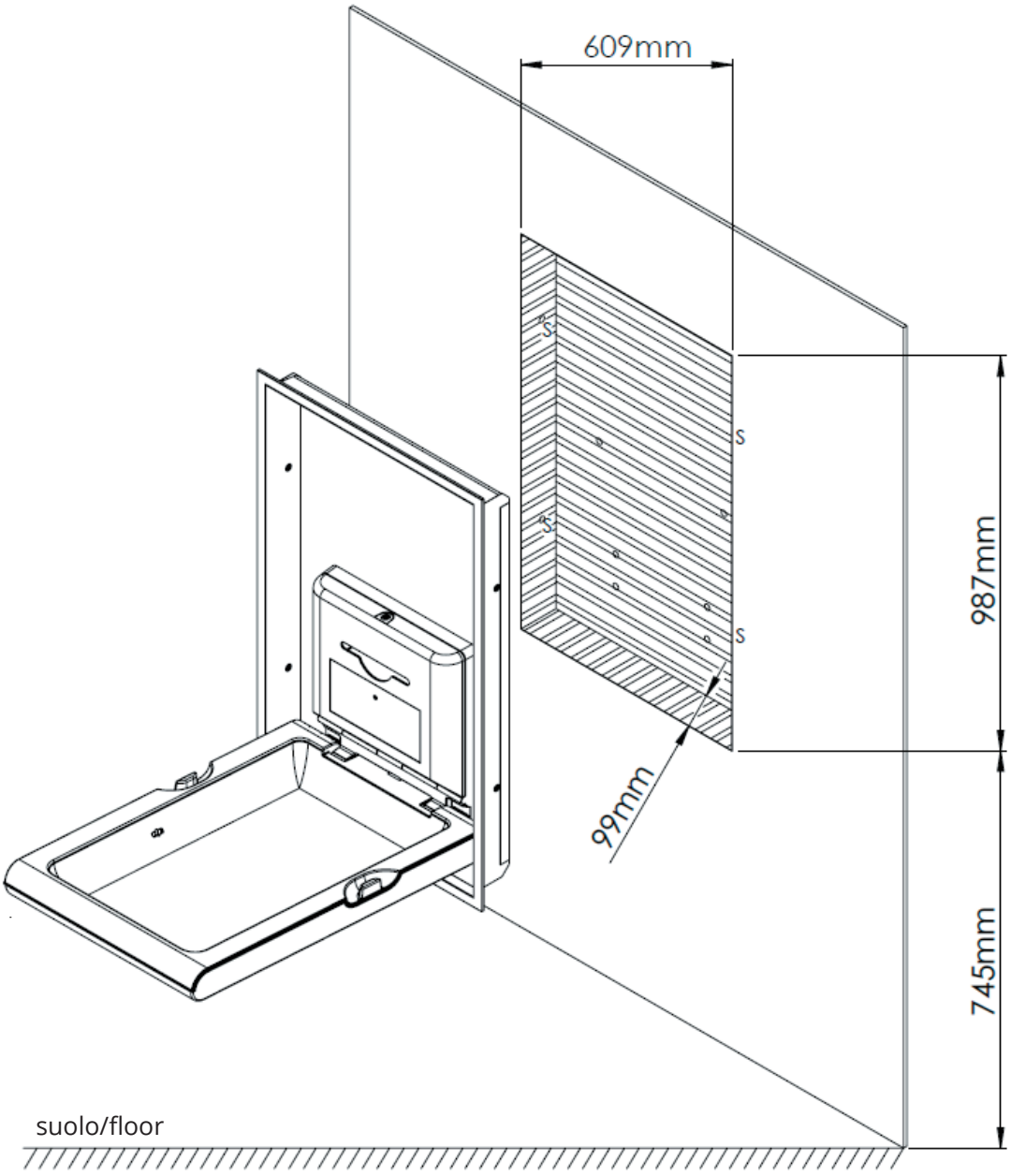

Durante l'installazione del kit di montaggio a filo, tenere presente che la parte inferiore del fasciatoio deve trovarsi a circa 800 mm dal pavimento.

Avvertenza: prima dell'installazione, consultare il manuale di installazione fornito, poiché per un funzionamento corretto e sicuro è necessario installare il fasciatoio seguendo queste istruzioni.