Goman S.r.l. - Via Maestri del lavoro, 8
46043 Castiglione delle Stiviere (MN) Italy
Tel. +39 0376 671780 - Fax +39 0376 671286
www.goman.it - e-mail: info@goman.it

Management System ISO 9001:2015
TÜVRheinland CERTIFIED
www.tuv.com ID 9105028500

FASCIATOIO VERTICALE BIANCO CON FRONTALE IN ACCIAIO AISI304 NERO

vertical white changing table with black aisi304 stainless steel front

	cm	Kg
F-210/08	89	17,6



2 YEARS GUARANTEE

bianco lucido/
inox nero opaco

08

testo di capitolato:
Fasciatoio verticale in polipropilene con meccanismo di apertura/chiusura a scomparsa con frontale in acciaio inox aisi304 nero opaco, certificato EN 12221 (questa norma richiede che i fasciatoi resistano a un test di carico statico di 50 kg per un'ora. Inoltre, le unità testate nei nostri laboratori hanno supportato carichi superiori a 100 kg). Superficie trattata con additivo antimicrobico Biocote. Cerniere rinforzate. Facile da montare grazie al telaio monoblocco in acciaio galvanizzato e agli strumenti in dotazione. Spazio di 1900 cm² provvisto di cinghie di protezione in nylon. Due ganci portaborse. Dispenser di lenzuolini in polipropilene provvisto di serratura. dimensioni cm 55x10x48 chiuso - 55x89x48 aperto.
Goman Tipo codice F-210/08

specifications:
vertical changing table in polypropylene with concealed opening/closing mechanism with black matt aisi304 stainless steel front, EN 12221 certified (this standard requiree that changing stations withstand a static load test of 50Kg for one hour. In addition, units tested in our own laboratories have supported loads of more than 100Kg). Surface treated with Biocote antimicrobial additive. Reinforced zips. Easy to assemble thanks to the one-piece galvanized steel frame and the supplied tools. Space of 1900 cm² equipped with nylon protection straps. Two bag hooks. Polypropylene sheet dispenser with lock. dimensions cm 55x10x48 closed - 55x89x48 open.
Goman Type code F-210/08

altezza di installazione raccomandata: 800 mm nel punto più basso;
altezza di installazione raccomandata in luoghi pubblici: 700 mm nel punto più basso

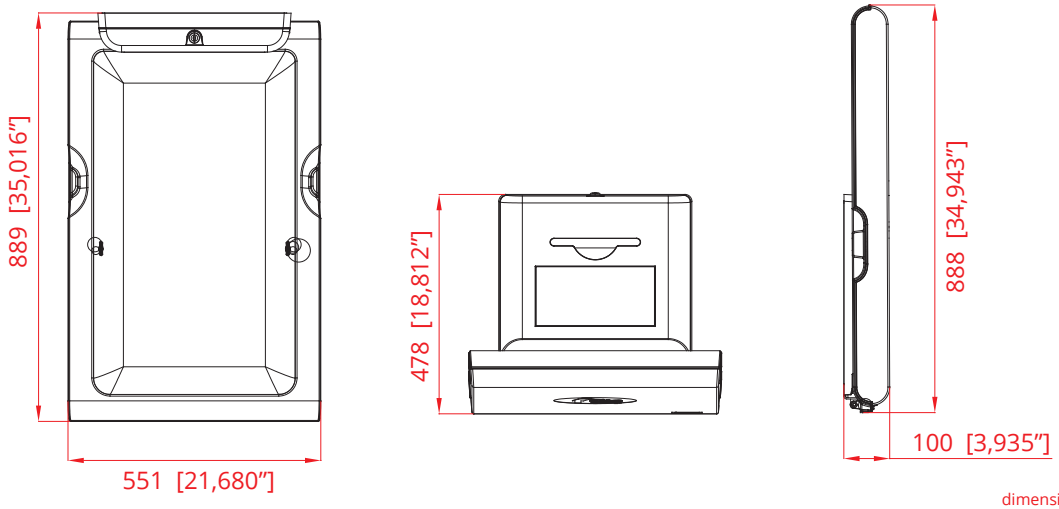

dimensioni/dimensions: ± 4%