Goman S.r.l. - Via Maestri del lavoro, 8
46043 Castiglione delle Stiviere (MN) Italy
Tel. +39 0376 671780 - Fax +39 0376 671286
www.goman.it - e-mail: info@goman.it

Management System ISO 9001:2015
TÜVRheinland CERTIFIED
www.tuv.com ID 9105028500

FASCIATOIO ORIZZONTALE BIANCO CON FRONTALE IN ACCIAIO AISI304 SATINATO

horizontal white changing table with satin aisi304 stainless steel front

	cm	Kg
F-110/91	86	16,0



2 YEARS GUARANTEE

bianco lucido/
inox satinato

91

testo di capitolato:
Fasciatoio orizzontale in polipropilene con meccanismo di apertura/chiusura a scomparsa con frontale in acciaio inox aisi304 satinato, certificato EN 12221 (questa norma richiede che i fasciatoi resistano a un test di carico statico di 50 kg per un'ora. Inoltre, le unità testate nei nostri laboratori hanno supportato carichi superiori a 100 kg). Superficie trattata con additivo antimicrobico Biocote. Cerniere rinforzate. Facile da montare grazie al telaio monoblocco in acciaio galvanizzato e agli strumenti in dotazione. Spazio di 1900 cm^2 provvisto di cinghie di protezione in nylon. Due ganci portaborse. Dispenser di lenzuolini in polipropilene provvisto di serratura. dimensioni cm 86x48x57 aperto - 86x57x10 chiuso.
Goman Tipo codice F-110/91

specifications:
Horizontal changing table in polypropylene with concealed opening/closing mechanism with satin aisi304 stainless steel front, EN 12221 certified (this standard requiree that changing stations withstand a static load test of 50Kg for one hour. In addition, units tested in our own laboratories have supported loads of more than 100Kg). Surface treated with Biocote antimicrobial additive. Reinforced zips. Easy to assemble thanks to the one-piece galvanized steel frame and the supplied tools. Space of 1900 cm^2 equipped with nylon protection straps. Two bag hooks. Polypropylene sheet dispenser with lock. dimensions cm 86x48x57 open - 86x57x10 closed.
Goman Type code F-110/91

altezza di installazione raccomandata: 800 mm nel punto più basso;
altezza di installazione raccomandata in luoghi pubblici: 700 mm nel punto più basso

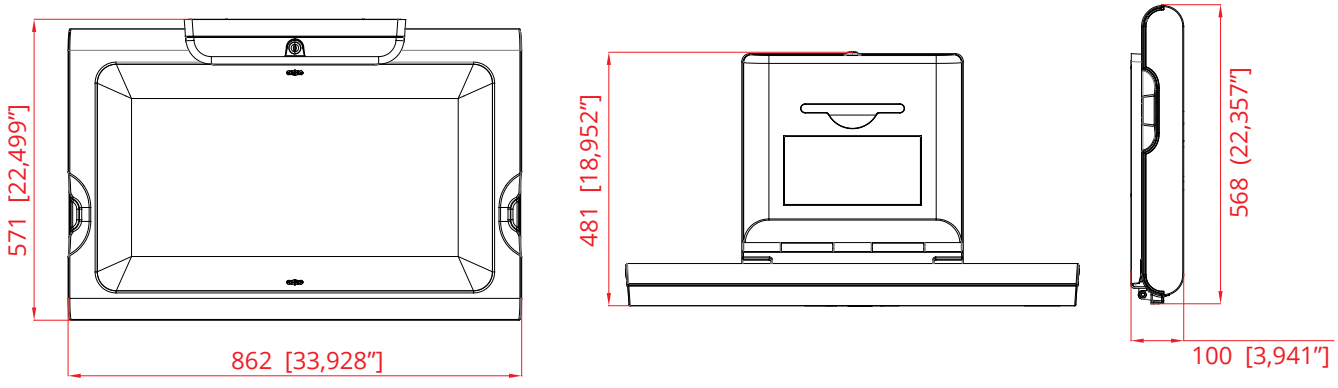

dimensioni/dimensions: ± 4%